SCHNECKENGETRIEBE / -MOTOREN

PRODUKTBROSCHÜRE

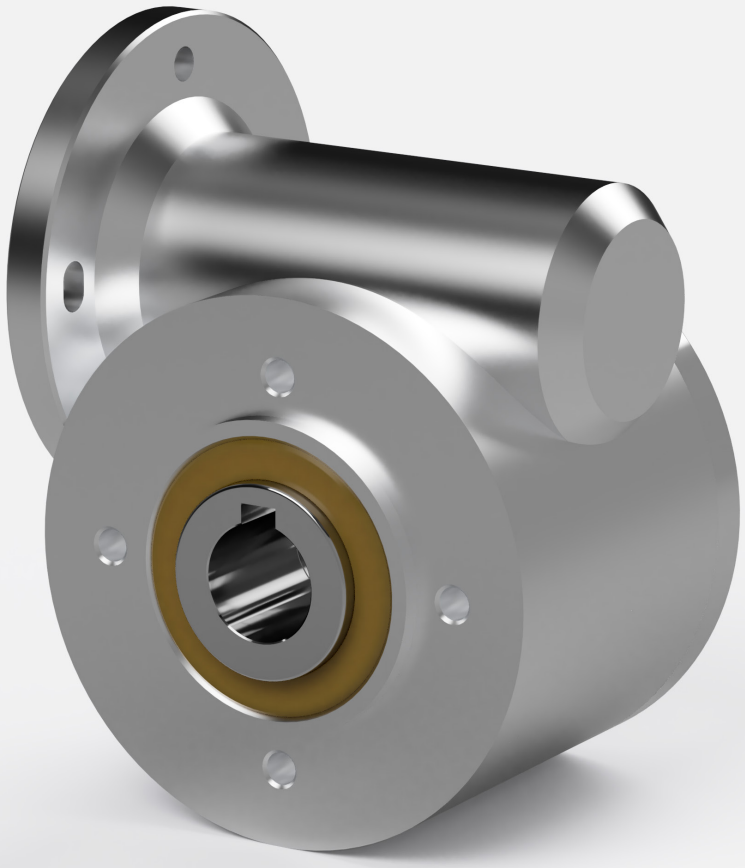

SN5 BH

MODULARES BAUKASTENSYSTEM
// Vorkonfigurierte Antriebslösungen

08.2020

RUHRGETRIEBE

PRODUKTINFORMATIONEN

SN5 BH

ALLGEMEINE INFORMATIONEN

Gehäusematerial	Aluminiumguss-Gehäuse
Abtriebsflansch	Lochkreis Ø50 mm - 4x M5 Zentrierung Ø40 mm
Abtriebswelle	Hohlwelle - Ø 15 mm
Abtriebsvollwelle	links, rechts oder beidseitig steckbar
Einbaulage	Verschiedene Befestigungsmöglichkeiten
Abmessungen	82x70x54 mm
Gewicht	753 g
Schmierung	Fettschmierung auf Lebensdauer; NSF-H1 „Lebensmittelschmierung“ möglich

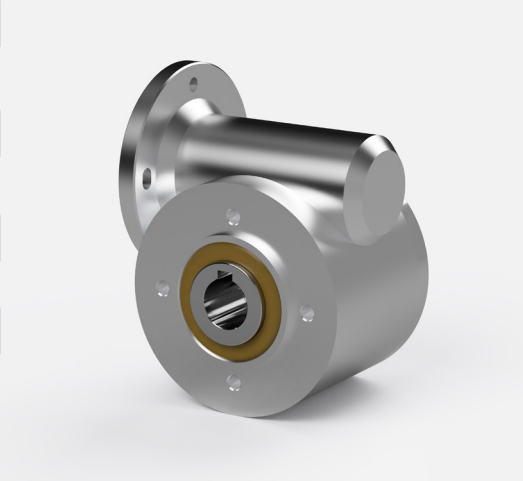

LEISTUNGSDATEN

Motorleistungsbereich	W	32 - 120
Getriebeuntersetzung	i	7 - 55:1
Stufenzahl		1
Abtriebsdrehzahl	min^{-1}	28 - 400
Max. zul. Abtriebsdrehmoment	Nm	11 - 12

VERFÜGBARE OPTIONEN / ZUBEHÖR

Abtriebsflansch

Maße	mm	Ø100x80x60
Anbaumöglichkeit	[-]	links oder rechts
Nut	mm	4
Flanschbohrung	mm	M5 / M6
Position		1 - links (wie Abbildung) 2 - rechts

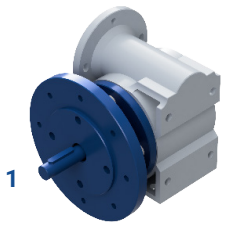

Beidseitige Abtriebswelle

Durchmesser	mm	Ø10x30
Nut	mm	4
Position		Beidseitig (1+2)

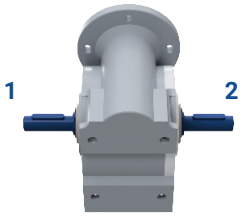

Einseitige Abtriebswelle

Maße	mm	Ø10x30
Anbaumöglichkeit	mm	links oder rechts
Nut	mm	4
Position		1 - links (wie Abbildung) 2 - rechts

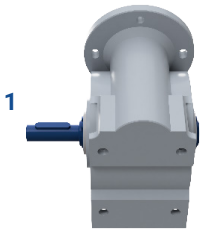

RUHRGETRIEBE KG | D-45472 Mülheim an der Ruhr | Am Förderturm 29 | T: +49 (0) 208 / 78068-0 | ruhrgetriebe.de

TECHNISCHE DATEN

SN5 BH

GETRIEBEDATEN

Standarduntersetzung	i	7	10	20	24	30	50	55
Max. zul. Drehmoment	Nm	12	11	12	11	12	11	13

Weitere Untersetzungen auf Anfrage.

MOTORDATEN

DREHSTROM
// 230 / 400V

Getriebeuntersetzung	i	7	10	20	24	30	50	55	
Getriebedrehzahl	min-1	200	140	70	58	47	28	25	**45 Watt** // 1400 Upm/rpm
Eff. Drehmoment	Nm	1,7	2,1	3,7	3,6	4,5	5,7	7,3	
Getriebedrehzahl	min-1	200	140	70	58	47	28	25	**90 Watt** // 1400 Upm/rpm
Eff. Drehmoment	Nm	3,3	4,3	7,5	7,2	9,0	11	15	
Getriebedrehzahl	min-1	400	280	140	117	93	56	51	**120 Watt** // 2800 Upm/rpm
Eff. Drehmoment	Nm	2,3	3,0	5,2	5,3	6,5	8,2	10	

Nicht über max. zul. Drehmoment belasten!

GLEICHSTROM
// 180 / 200V

Getriebeuntersetzung	i	7	10	20	24	30	50	55	
Getriebedrehzahl	min-1	429	300	150	125	100	60	55	**120 Watt** // 3000 Upm/rpm
Eff. Drehmoment	Nm	2,1	2,8	4,9	5,0	6,1	7,6	9,7	

RUHRGETRIEBE KG | D-45472 Mülheim an der Ruhr | Am Förderturm 29 | T: +49 (0) 208 / 78068-0 | ruhrgetriebe.de

TECHNISCHE ZEICHNUNGEN

SN5 BH
DREHSTROM

45 Watt

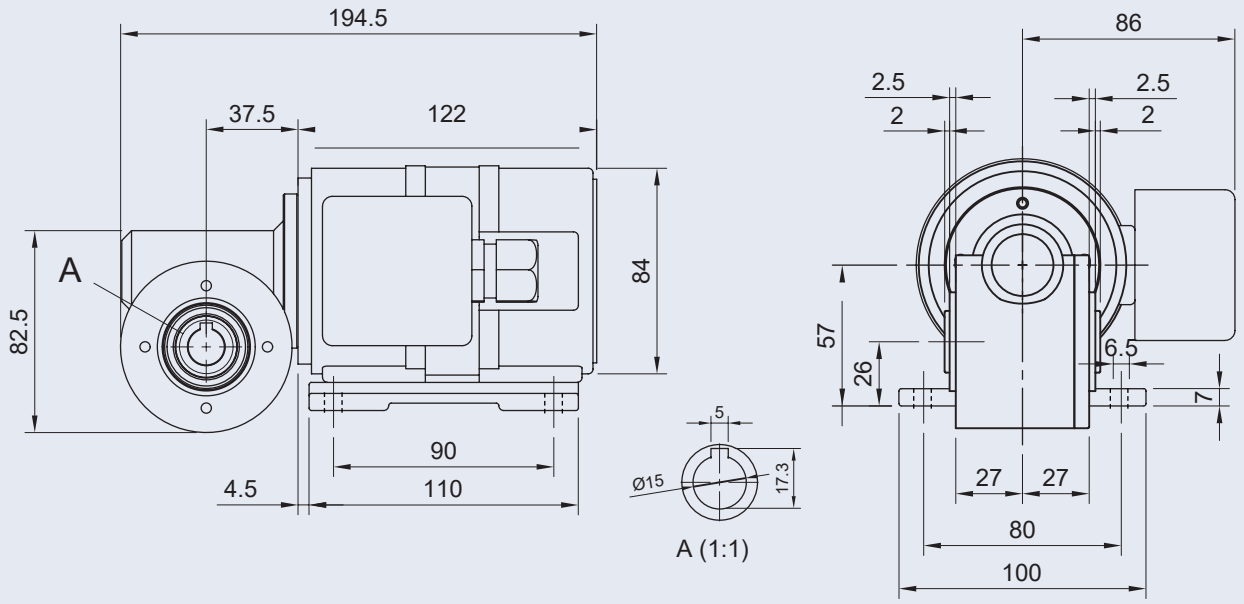

90 Watt

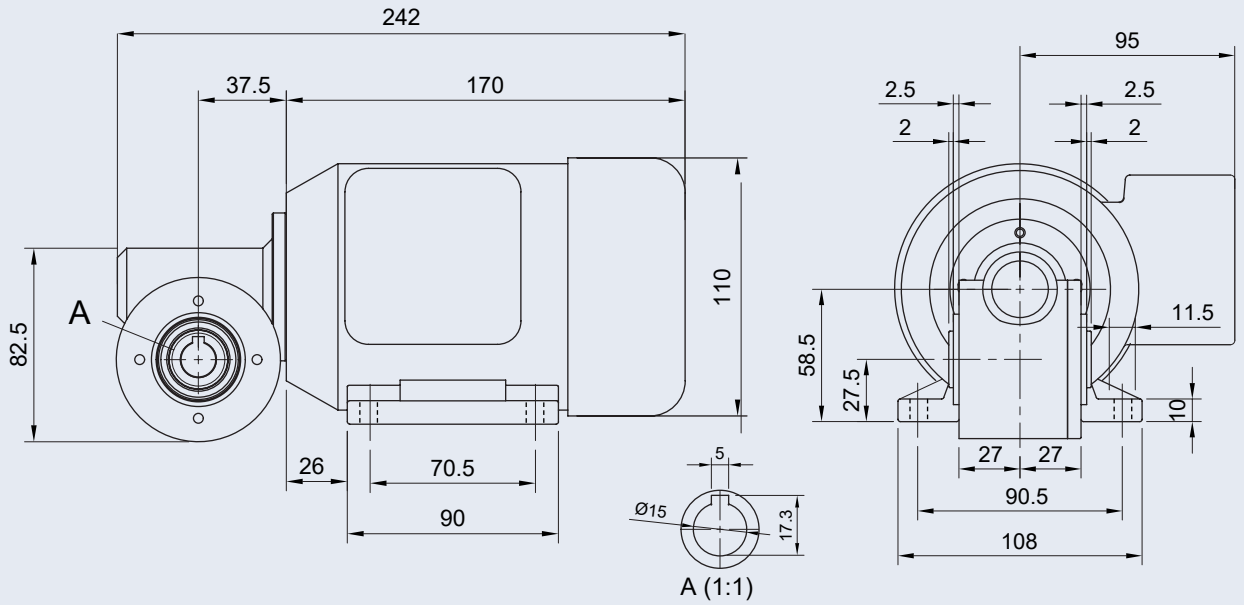

Klemmkastenstellungen

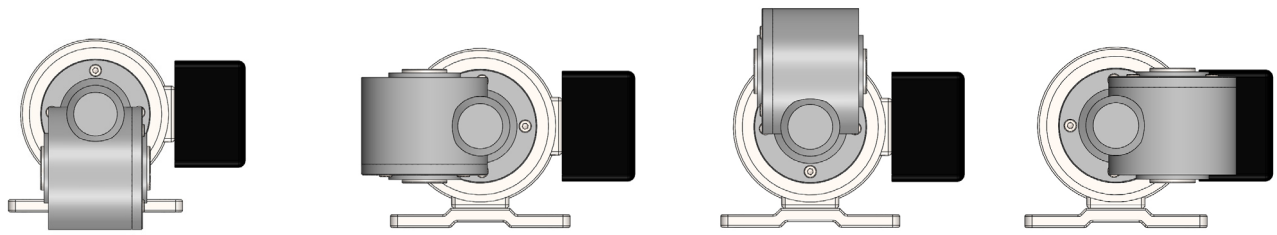

A **B** **C** **D**

RUHRGETRIEBE KG | D-45472 Mülheim an der Ruhr | Am Förderturm 29 | T: +49 (0) 208 / 78068-0 | ruhrgetriebe.de

TECHNISCHE ZEICHNUNGEN

SN5 BH
DREHSTROM

120 Watt
// 1400 Upm/rpm

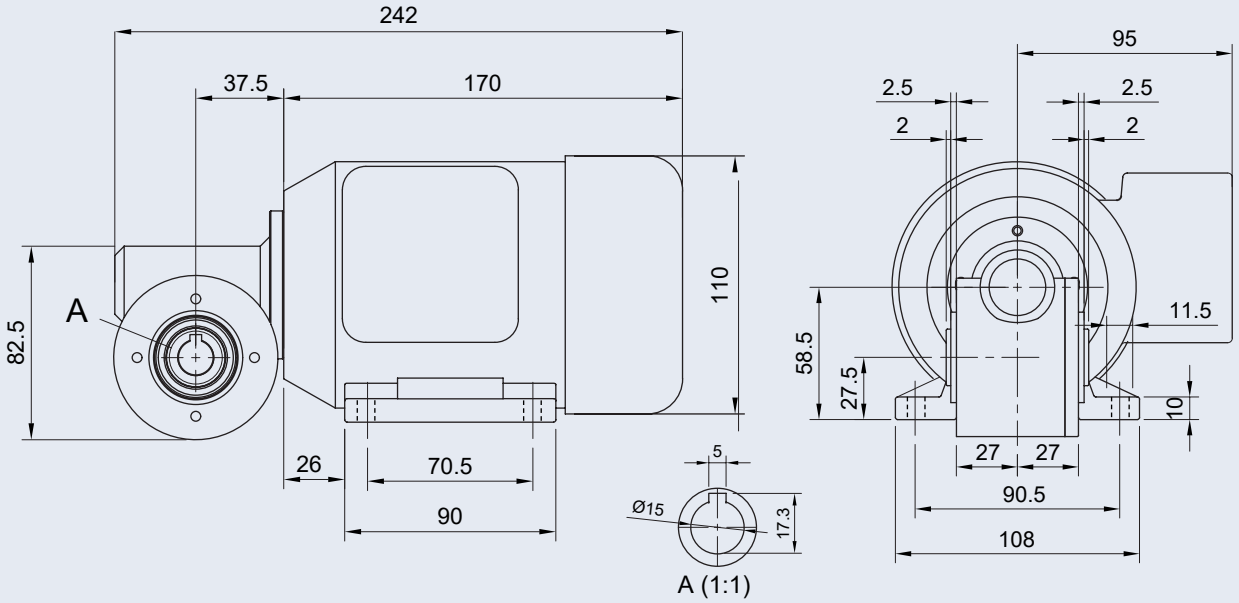

Klemmkastenstellungen

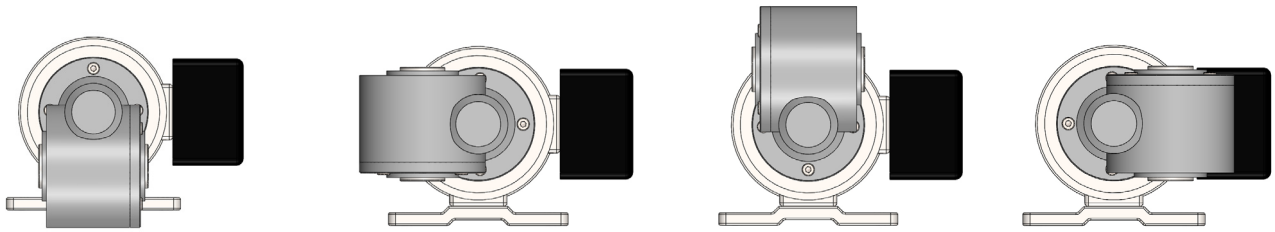

A B C D

RUHRGETRIEBE KG | D-45472 Mülheim an der Ruhr | Am Förderturm 29 | T: +49 (0) 208 / 78068-0 | ruhrgetriebe.de

TECHNISCHE ZEICHNUNGEN

SN5 BH
GLEICHSTROM

120 Watt

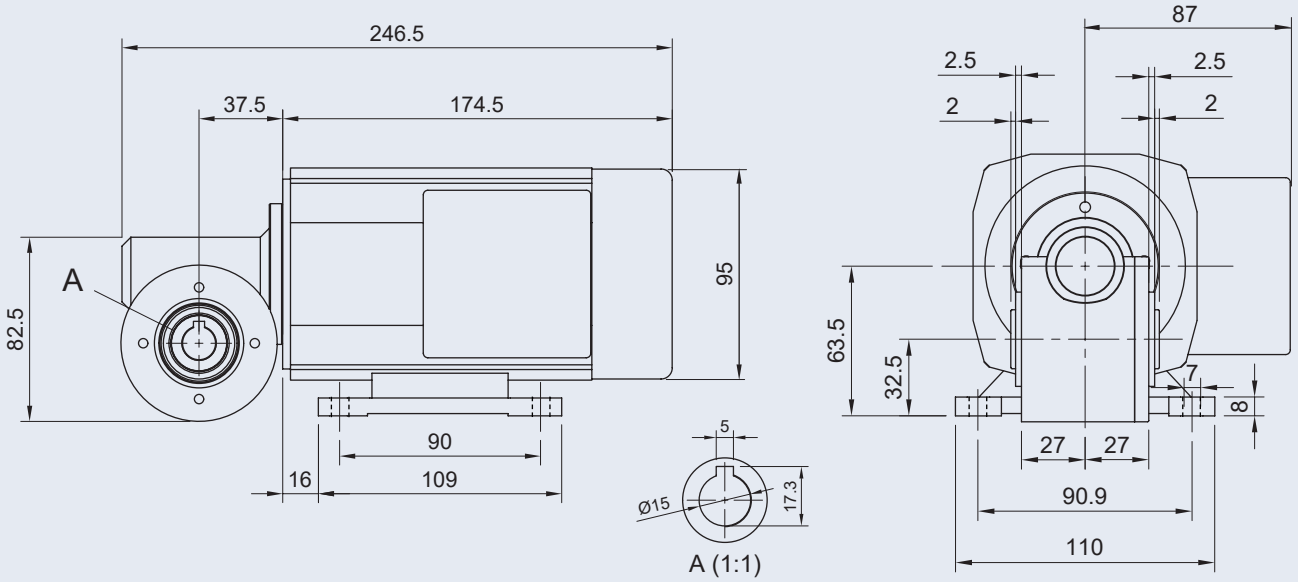

Klemmkastenstellungen

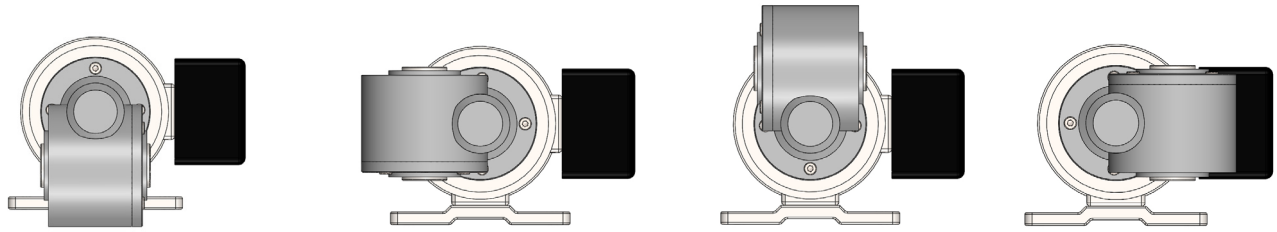

A B C D

RUHRGETRIEBE KG | D-45472 Mülheim an der Ruhr | Am Förderturm 29 | T: +49 (0) 208 / 78068-0 | ruhrgetriebe.de

Wir bewegen Ihre Ideen - weltweit.

RUHRGETRIEBE KG
Am Förderturm 29
D-45472 Mülheim an der Ruhr

Telefon +49 208 780 68-0
info@ruhrgetriebe.de
www.ruhrgetriebe.de

RUHRGETRIEBE

© Ruhrgetriebe KG / 08/2020 | DE | SN5BH | REV.0