SPIELARME

PLANETENGETRIEBE

RUHRGETRIEBE

PLANETENGETRIEBE RPL

STÄRKEN DER RPL-BAUREIHE:

Die RPL-Baureihe zeichnet sich durch einen sehr robusten Aufbau aus. Die verwendeten Hohlräder und Abtriebswellen sind so ausgelegt, dass hohe Torsionssteifigkeiten möglich sind. Die Planetengetriebe sind auch bei Anwendungen mit großen radialen oder axialen Belastungen ideal einsetzbar.

Durch die Übersetzungsstufe i=10 in der ersten Planetengetriebestufe, können in der 2-stufigen Ausführung Übersetzungen bis i=100 erreicht werden.

PLANETENGETRIEBE RPL

- **Hohe Torsionssteifigkeit**
- **Robuste Abtriebslagerung, hohe Radial- und Axialkräfte zulässig**
- **Hohe Lebensdauer**
- **Kurze Bauweise**

PLANETENGETRIEBE RPL

Durchmesser Getriebegehäuse (mm)		50	70	90	120	155
Nenn-Abtriebsmoment (Nm)		7	23 - 24	37 - 60	75 - 130	220 - 340
Beschleunigungsmoment (Nm)		14	46 - 48	74 - 120	150 - 260	440 - 680
Not-Aus-Moment (Nm)		21	69 - 72	111 - 180	225 - 390	660 - 1020
Übersetzung	1-st.	5, 7, 10	3, 5, 7, 10	3, 5, 7, 10	3, 5, 7, 10	3, 4, 5, 7, 10
	2-st.	25, 30, 35, 50, 70, 100	15, 25, 30, 35, 50, 70, 100	15, 25, 30, 35, 50, 70, 100	15, 25, 30, 35, 50, 70, 100	15, 20, 25, 30, 35, 40, 50, 70, 100
Verdrehspiel (arcmin)	1-st.	<=10	<=8	<=8	<=8	<=8
	2-st.	<=14	<=12	<=11	<=10	<=10

IHRE VORTEILE ZUSAMMENGEFASST:

Minimales Verdrehspiel
ermöglicht höchste Positioniergenauigkeit

Einfache Montage
schnelle und unkomplizierte Montage hält Einbau- und Wartungszeiten niedrig

Beliebige Einbaulage
zuverlässig einsatzbereit in allen Lagen

Lebensdauerschmierung
wartungsfrei über die gesamte Lebensdauer

Kundenspezifische Konfiguration-
hinsichtlich Drehmoment, Drehzahl und Anpassung an Schnittstellen

Flansche & Reduzierhülsen
für alle gängigen Motoren

Hohe Abtriebsdrehmomente
dauerhaft hohe Belastbarkeit über die gesamte Lebensdauer

Hoher Wirkungsgrad
effiziente Energienutzung gewinnt zunehmend an Bedeutung

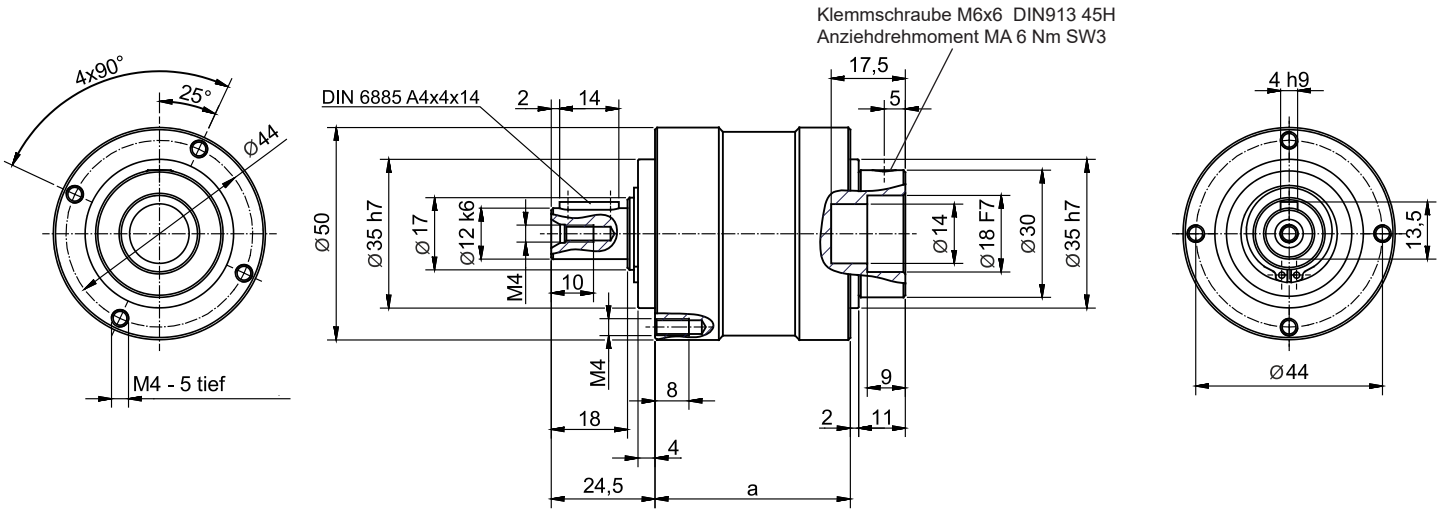

Planetengetriebe RPL050

Maße mit Getriebestufen	a	Gewicht
1-stufig	48 mm	0,6 kg
2-stufig	64 mm	0,8 kg

Leistungsdaten RPL050

i ges.	Stufen	Nenn-Antriebs-drehzahl n_1 [U/min]	Max-Antriebs-drehzahl n_1 max. [U/min]	Nennmo-ment T_{2N} *1 [Nm]	Max. Beschleuni-gungsmoment T_{2B} *2 [Nm]	Not-Aus-Moment T_{2NOT} *3 [Nm]	Verdreh-spiel jt [arcmin]	Wirkungs-grad η [%]	Verdrehsteifig-keit c_t [Nm/arcmin]	Massenträgheitsmoment J_1 *4 [kg cm²]
5	1	4000	8000	7	14	21	<= 10	> 97	0,9	0,06
7	1	4000	8000	7	14	21	<= 10	> 97	0,9	0,06
10	1	4000	8000	7	14	21	<= 10	> 97	0,75	0,06
25	2	4000	8000	7	14	21	<= 14	> 95	0,9	0,052
35	2	4000	8000	7	14	21	<= 14	> 95	0,9	0,052
50	2	4000	8000	7	14	21	<= 14	> 95	0,9	0,052
70	2	4000	8000	7	14	21	<= 14	> 95	0,9	0,052
100	2	4000	8000	7	14	21	<= 14	> 95	0,75	0,052

*1 Lebensdauer 20.000 h, n_2 = 100 min^{-1}
*2 (max 1000 Zyklen pro Std. T2B-Anteil <5% der Gesamtlaufzeit)
*3 (max 1000 Zyklen während der Getriebelebensdauer)
*4 bezogen auf die Antriebswelle

Schmierung Fließfett (lebensdauergeschmiert)
Einbaulage beliebig
Schalldruckpegel in 1m Abstand, gemessen bei einer Antriebsdrehzahl von 3000 U/min < 68 db(A)
Max. Axialkraft bezogen auf Mitte der Abtriebswelle: 700 N, n_2 = 100 min^{-1}
Max. Radialkraft bezogen auf Mitte der Abtriebswelle: 650 N, n_2 = 100 min^{-1}
Temperaturbereich: -25°C bis +90°C

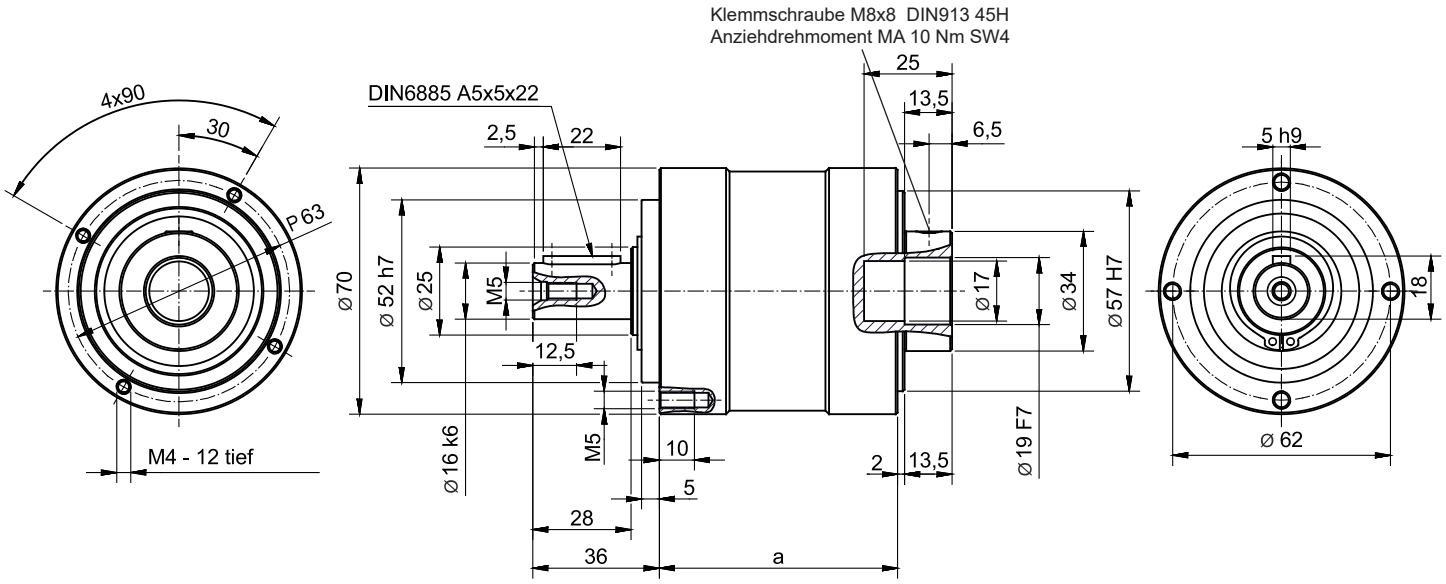

Planetengetriebe RPL070

Maße mit Getriebestufen	a	Gewicht
1-stufig	70 mm	1,8 kg
2-stufig	91.5 mm	2,3 kg

Leistungsdaten RPL070

i ges.	Stufen	Nenn-Antriebs-drehzahl n_1 [U/min]	Max-Antriebs-drehzahl n_1 max. [U/min]	Nennmo-ment T_{2N} *1 [Nm]	Max. Beschleuni-gungsmoment T_{2B} *2 [Nm]	Not-Aus-Moment T_{2NOT} *2 [Nm]	Verdreh-spiel jt [arcmin]	Wirkungs-grad η [%]	Verdrehsteifig-keit c_t [Nm/arcmin]	Massenträgheitsmoment J_1 *4 [kg cm²]
3	1	3700	6000	23	46	69	<= 8	> 97	3,30	0,029
5	1	3700	6000	24	48	72	<= 8	> 97	3,30	0,029
7	1	3700	6000	23	46	69	<= 8	> 97	3,30	0,029
10	1	3700	6000	23	46	69	<= 8	> 97	2,80	0,029
15	2	3700	6000	24	48	72	<= 12	> 95	3,30	0,026
25	2	3700	6000	24	48	72	<= 12	> 95	3,30	0,026
30	2	3700	6000	23	46	69	<= 12	> 95	3,30	0,026
35	2	3700	6000	24	48	72	<= 12	> 95	3,30	0,026
50	2	3700	6000	24	48	72	<= 12	> 95	3,30	0,026
70	2	3700	6000	23	46	69	<= 12	> 95	3,30	0,026
100	2	3700	6000	23	46	69	<= 12	> 95	2,80	0,026

*1 Lebensdauer 20.000 h, n_2 = 100 min^{-1}
*2 (max 1000 Zyklen pro Std. T2B-Anteil <5% der Gesamtlaufzeit)
*3 (max 1000 Zyklen während der Getriebelebensdauer)
*4 bezogen auf die Antriebswelle

Schmierung Fließfett (lebensdauergeschmiert)
Einbaulage beliebig
Schalldruckpegel in 1m Abstand, gemessen bei einer Antriebsdrehzahl von 3000 U/min < 70db(A)
Max. Axialkraft bezogen auf Mitte der Abtriebswelle: 1550 N, n_2 = 100 min^{-1}
Max. Radialkraft bezogen auf Mitte der Abtriebswelle: 1450 N, n_2 = 100 min^{-1}
Temperaturbereich: -25°C bis +90°C

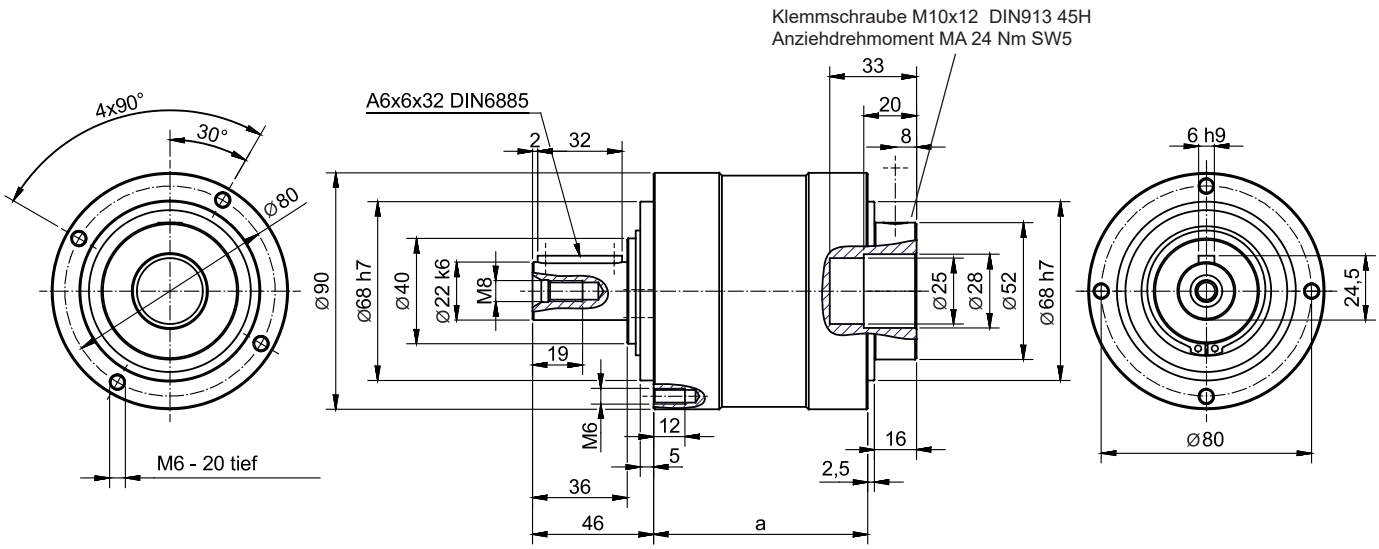

Planetengetriebe RPL090

Maße mit Getriebestufen	a	Gewicht
1-stufig	84 mm	3,7 kg
2-stufig	110 mm	4,6 kg

Leistungsdaten RPL090

i ges.	Stufen	Nenn-Antriebs-drehzahl n_1 [U/min]	Max-Antriebs-drehzahl n_1 max. [U/min]	Nennmo-ment T_{2N} *1 [Nm]	Max. Beschleuni-gungsmoment T_{2B} *2 [Nm]	Not-Aus-Moment T_{2NOT} *3 [Nm]	Verdreh-spiel jt [arcmin]	Wirkungs-grad η [%]	Verdrehsteifig-keit c_t [Nm/arcmin]	Massenträgheitsmoment J_1 *4 [kg cm²]
3	1	3400	6000	60	120	180	<= 8	> 97	9,00	1,73
5	1	3400	6000	50	100	150	<= 8	> 97	9,00	1,73
7	1	3400	6000	50	100	150	<= 8	> 97	9,00	1,73
10	1	3400	6000	37	74	111	<= 8	> 97	7,50	1,73
15	2	3400	6000	60	120	180	<= 11	> 95	9,00	1,48
25	2	3400	6000	50	100	150	<= 11	> 95	9,00	1,48
30	2	3400	6000	60	120	180	<= 11	> 95	9,00	1,48
35	2	3400	6000	50	100	150	<= 11	> 95	9,00	1,48
50	2	3400	6000	50	100	150	<= 11	> 95	9,00	1,48
70	2	3400	6000	50	100	150	<= 11	> 95	9,00	1,48
100	2	3400	6000	37	74	111	<= 11	> 95	7,50	1,48

*1 Lebensdauer 20.000 h, n_2 = 100 min^{-1}
*2 (max 1000 Zyklen pro Std. T2B-Anteil <5% der Gesamtlaufzeit)
*3 (max 1000 Zyklen während der Getriebelebensdauer)
*4 bezogen auf die Antriebswelle

Schmierung Fließfett (lebensdauergeschmiert)
Einbaulage beliebig
Schalldruckpegel in 1m Abstand, gemessen bei einer Antriebsdrehzahl von 3000 U/min < 72 db(A)
Max. Axialkraft bezogen auf Mitte der Abtriebswelle: 1900 N, n_2 = 100 min^{-1}
Max. Radialkraft bezogen auf Mitte der Abtriebswelle: 2400 N, n_2 = 100 min^{-1}
Temperaturbereich: -25°C bis +90°C

RUHRGETRIEBE

RUHRGETRIEBE KG
Am Förderturm 29
D-45472 Mülheim an der Ruhr
Tel: +49 (0) 2 08 - 78 06 80
Fax: +49 (0) 2 08 - 49 80 00
info@ruhrgetriebe.de
www.ruhrgetriebe.de