SPIELARME

PLANETENGETRIEBE

RUHRGETRIEBE

RGM - DAS UNTERNEHMEN

IHRE ZUFRIEDENHEIT IST UNSER HÖCHSTES ZIEL

Seit über 60 Jahren fertigen wir Schneckengetriebe und Schneckengetriebemotoren, die in nahezu allen Industriebereichen eingesetzt werden.

Wir haben unser Produktprogramm um spielarme Planetengetriebe erweitert. Mit diesen qualitativ hochwertigen Planetengetrieben decken wir nun auch den Bereich der Koaxialgetriebe umfassend ab – das bedeutet für Sie: noch mehr Möglichkeiten.

Mit unserer langjährigen Erfahrung in der Antriebstechnik können wir Ihnen auch bei den Planetengetrieben hohe Fertigungsqualität und ein sehr gutes Preis-Leistungsverhältnis garantieren.

Mit persönlicher Beratung und echter Lösungskompetenz sorgen wir, neben einem umfangreichen Lieferprogramm mit vielfältigen Antriebsvarianten, auch für die richtige Idee bei individuellen Kundenanforderungen - wirtschaftlich und zuverlässig.

Für die Langlebigkeit der Produkte und die Qualität des Services spricht die Tatsache, dass viele Einzelkomponenten von Getrieben und Motoren auch nach Jahren lagermäßig verfügbar sind. Das festigt die Kundenbindung und begründet langfristig den guten Ruf unseres Unternehmens. Egal, ob Einzel- oder Großserienaufträge, viele RUHRGETRIEBE-Kunden beziehen seit mehr als 30 Jahren Antriebstechnik “Made in Mülheim an der Ruhr“. Als inhabergeführtes Unternehmen können Sie von uns Qualität, Kompetenz sowie Schnelligkeit erwarten.

Bei uns sind Ihre Ansprechpartner auf kürzestem Wege erreichbar.

Tel.: +49 208 780680
info@ruhrgetriebe.de

WORAUF SIE SICH VERLASSEN KÖNNEN

- **Qualität**
- **Innovation**
- **Wirtschaftlichkeit**
- **Kurze Lieferzeiten**
- **Zuverlässigkeit**
- **Flexibilität**

UNSERE PHILOSOPHIE

UNSER ANTRIEB - WAS UNS BEWEGT

RUHRGETRIEBE

Kunden und Zufriedenheit

Als innovatives Unternehmen ist unser Ziel die höchste Kundenzufriedenheit. Kundenwünsche bestimmen unsere Aufgaben und sind unser Ansporn.

Qualität und Anspruch

Die Qualität unserer Produkte entspricht den höchsten Kundenansprüchen. Die Qualitätssicherung und die Optimierung der Prozesse sind wichtige Voraussetzungen, natürlich ISO 9001-zertifiziert.

Ehrlichkeit und Akzeptanz

Unser Handeln ist ehrlich, fair und vertrauensvoll. Dies erwarten wir auch von unseren Kunden, Mitarbeitern und Lieferanten. Nur so können durch das entgegen gebrachte Vertrauen und die Akzeptanz langfristige Beziehungen entstehen und erhalten bleiben.

Vertrauen und Zukunft

Unsere Mitarbeiter arbeiten selbstständig und eigenverantwortlich. Durch die liberale Geschäftsführung schaffen wir ihnen Raum für die Entwicklung eigener Ideen, die unseren Kunden zugute kommen und unsere Zukunft sichern. Wir vertrauen unseren Mitarbeitern und pflegen zu ihnen langfristige und dauerhafte Arbeitsverhältnisse.

Verantwortung für Mensch und Umwelt

Sicherheit und Gesundheit am Arbeitsplatz haben bei uns oberste Priorität. Wir schützen aktiv die Umwelt durch den Einsatz neuester Technologien. Dadurch sichern wir die Gesundheit unserer Mitarbeiter, reduzieren den Energieverbrauch und schonen die Umwelt und Ressourcen.

TÜV NORD

ZERTIFIKAT

Für das Managementsystem nach
DIN EN ISO 9001 : 2015

Ruhrgetriebe KG
Am Förderturm 29
45472 Mülheim a. d. Ruhr
Deutschland

Entwicklung, Herstellung und Vertrieb von Schneckengetriebemotoren

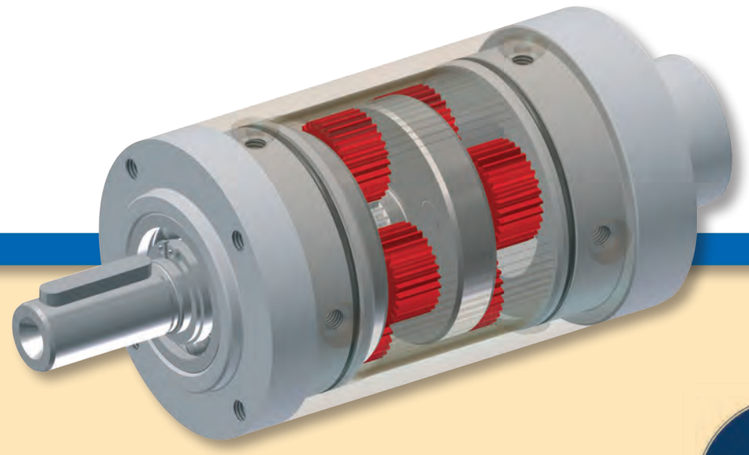

DIE LIEFERBEDINGUNGEN

Für sämtliche Lieferungen und Leistungen gelten ausschließlich die „Allgemeinen Lieferbedingungen für Erzeugnisse und Leistungen der Elektroindustrie“, ergänzt durch die RUHRGETRIEBE-Geschäftsbedingungen.

Maße, Abbildungen und Beschreibungen sind für die Ausführung nicht bindend.

TÜV NORD
TÜV NORD CERT GmbH
DIN EN ISO 9001
Freiwillige Zertifizierung

WIR SIND ZERTIFIZIERT MIT DER DIN ISO 9001: 2008

UNSER KOMPETENZTEAM

PERSÖNLICHKEIT UND QUALIFIKATION

Neben permanenten Investitionen in moderne Produktionsanlagen liegt uns die stetige Qualifizierung unserer 70-köpfigen Mannschaft in Entwicklung, Produktion und Vertrieb am Herzen.

Das Qualitätsbewusstsein aller Mitarbeiter unseres Familienunternehmens und die motivierte Teamarbeit in allen Unternehmensbereichen gewährleisten unser gleichbleibend hohes Niveau. Selbstverständlich sind wir seit 1996 nach EN ISO 9001 zertifiziert.

RUHRGETRIEBE ist ein anerkannter Ausbildungsbetrieb. Wir bieten Lehrstellen, weil wir als mittelständiges Unternehmen soziale Verantwortung übernehmen. Und wir wissen: Die besten Mitarbeiterinnen und Mitarbeiter sind diejenigen, die wir selbst ausgebildet haben.

IHRE ANWENDUNG STEHT BEI UNS IM VORDERGRUND

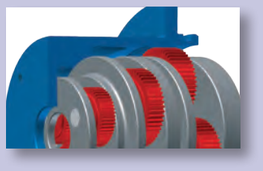

Projektentwicklung

Qualitätssicherung

Fertigungstiefe

Serienfertigung

PLANETENGETRIEBE

PASSEND FÜR IHRE ANWENDUNG

RUHRGETRIEBE

Kompetenz und Erfahrung sind durch nichts zu ersetzen.

seit über 60 Jahren sind wir in der Welt der Antriebstechnik zu Hause. Kein Wunder also, dass unsere Antriebslösungen durch hervorragende technische Performance überzeugen.

Neben der Getriebetechnik beraten wir Sie auch, wenn durch Ihre Applikation besondere Anforderungen an die Antriebseinheit gestellt werden. Benötigen Sie eine Haltebremse oder einen Geber zur Positionierung? Wir stellen Ihnen gerne ein Gesamtsystem für Ihre Applikation zusammen.

PLANETENGETRIEBE-BAUKASTEN

DER SCHNELLE WEG ZU IHREM ANTRIEB

RUHRGETRIEBE

Basis-Baukastenelemente - für Sie vorkonfiguriert.

Basierend auf unserer langjährigen Erfahrung, haben wir die gängigsten Baukasten-Module bereits für Sie vorkonfiguriert.

Hierdurch erhalten Sie für einen Großteil der Anwendungen eine in jeder Hinsicht technisch und wirtschaftlich ausgereifte Lösung. Ein weiterer Vorteil: für die Basis-Baukastenelemente können wir kurze Lieferzeiten realisieren.

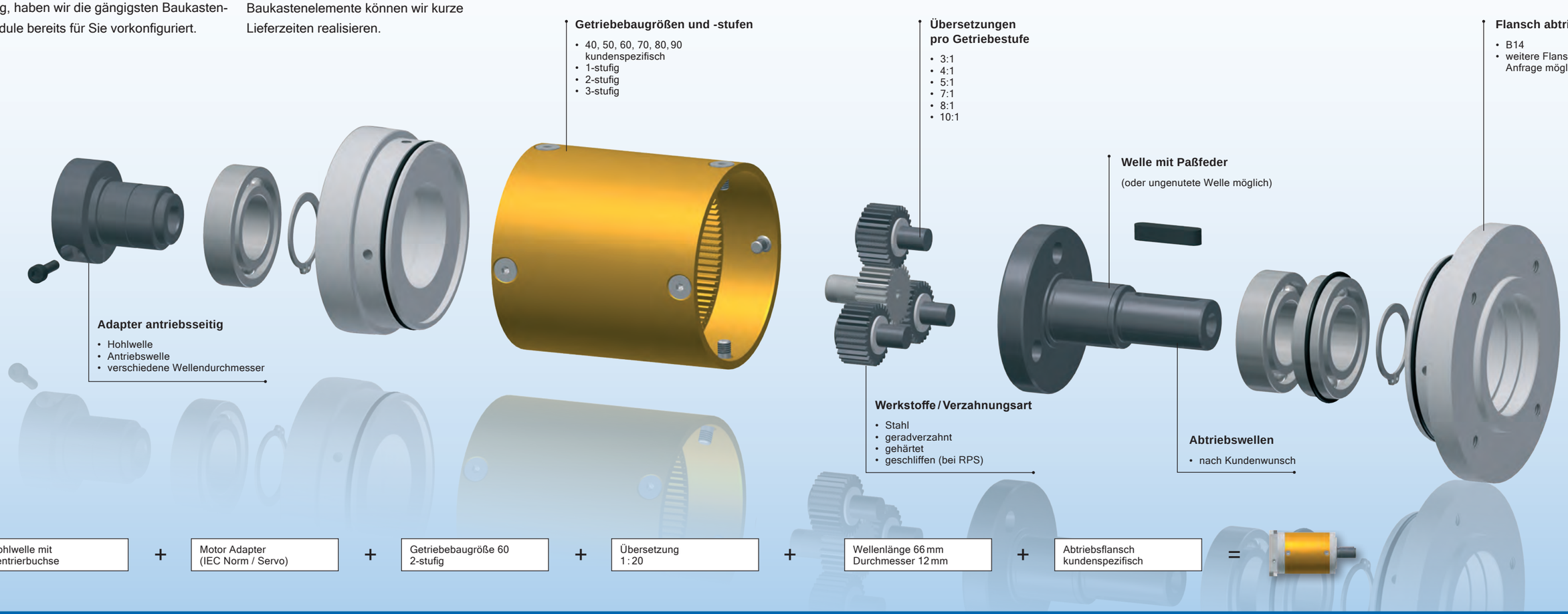

Hohlwelle mit Zentrierbuchse	+	Motor Adapter (IEC Norm / Servo)	+	Getriebebaugröße 60 2-stufig	+	Übersetzung 1 : 20	+	Wellenlänge 66 mm Durchmesser 12 mm	+	Abtriebsflansch kundenspezifisch	=	

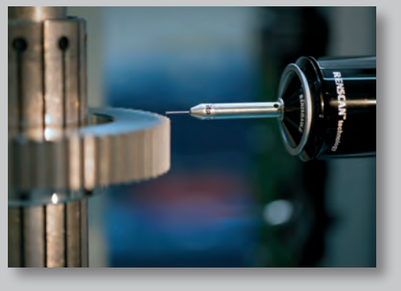

UNSERE SPIELARMEN PLANETENGETRIEBE WERDEN NACH FOLGENDEN PARAMETERN AUSGELEGT:

- **Drehmoment**
- **Präzision**
- **Drehzahl und Dynamik**
- **Anpassung an Schnittstellen**

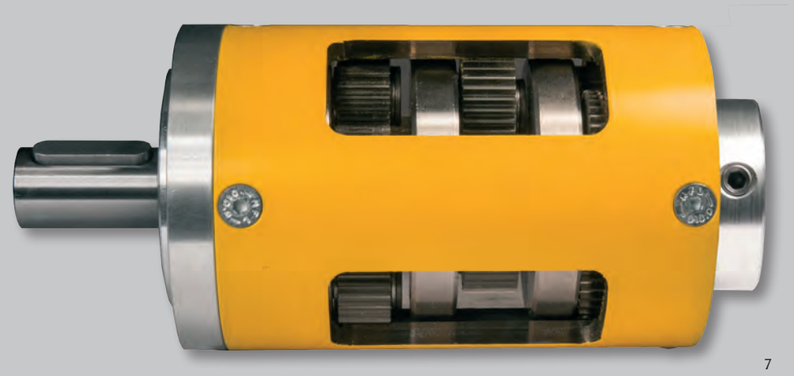

PLANETENGETRIEBE RPS

- Große Übersetzungsvielfalt i = 3 bis i = 512 (24 Übersetzungen möglich)
- Hohe Leistungsdichte
- Hohe Laufruhe
- Hohe Überlastfähigkeit
- Geringes Gewicht

PLANETENGETRIEBE RPS

Durchmesser Getriebegehäuse (mm)		40	60	80
Nenn-Abtriebsmoment (Nm)		14 - 16	26 - 39	64 - 92
Beschleunigungsmoment (Nm)		23 - 25	52 - 68	128 - 184
Not-Aus-Moment (Nm)		34 - 36	70 - 88	172 - 236
Übersetzung	1-st.	4, 5, 7, 8	3, 4, 5, 7, 8	3, 4, 5, 7, 8
	2-st.	16, 20, 25, 28, 32, 35, 40, 49, 56, 64	12, 15, 16, 20, 25, 32, 40, 49, 56, 64	12, 15, 16, 20, 25, 32, 40, 49, 56, 64
	3-st.		80, 100, 125, 160, 200, 256, 512	80, 100, 125, 160, 200, 256, 512
Verdrehspiel (arcmin)	1-st.	<=15	<=10	<=7
	2-st.	<=19	<=12	<=9
	3-st.		<=15	<=11

PLANETENGETRIEBE RPL

- Hohe Torsionssteifigkeit
- Robuste Abtriebslagerung, hohe Radial- und Axialkräfte zulässig
- Hohe Lebensdauer
- Kurze Bauweise

PLANETENGETRIEBE RPL

Durchmesser Getriebegehäuse (mm)		50	70	90
Nenn-Abtriebsmoment (Nm)		7	23 - 24	37 - 60
Beschleunigungsmoment (Nm)		14	46 - 48	74 - 120
Not-Aus-Moment (Nm)		21	69 - 72	111 - 180
Übersetzung	1-st.	5, 7, 10	3, 5, 7, 10	3, 5, 7, 10
	2-st.	25, 30, 35, 50, 70, 100	15, 25, 30, 35, 50, 70, 100	15, 25, 30, 35, 50, 70, 100
Verdrehspiel (arcmin)	1-st.	<=10	<=8	<=8
	2-st.	<=14	<=12	<=11

WAS KÖNNEN WIR FÜR SIE TUN?

Wir sind gerne persönlich für Sie da und freuen uns auf gemeinsame Herausforderungen und Projekte:

Telefon: +49 208 780680

E-Mail: info@ruhrgetriebe.de

Für weitere Informationen besuchen Sie **www.ruhrgetriebe.de**

IHRE VORTEILE ZUSAMMENGEFASST:

Minimales Verdrehspiel
ermöglicht höchste Positioniergenauigkeit

Einfache Montage
schnelle und unkomplizierte Montage hält Einbau- und Wartungszeiten niedrig

Beliebige Einbaulage
zuverlässig einsatzbereit in allen Lagen

Lebensdauerschmierung
wartungsfrei über die gesamte Lebensdauer

Kundenspezifische Konfiguration-
hinsichtlich Drehmoment, Drehzahl und Anpassung an Schnittstellen

Flansche & Reduzierhülsen
für alle gängigen Motoren

Hohe Abtriebsdrehmomente
dauerhaft hohe Belastbarkeit über die gesamte Lebensdauer

Hoher Wirkungsgrad
effiziente Energienutzung gewinnt zunehmend an Bedeutung

PLANETENGETRIEBE RPS

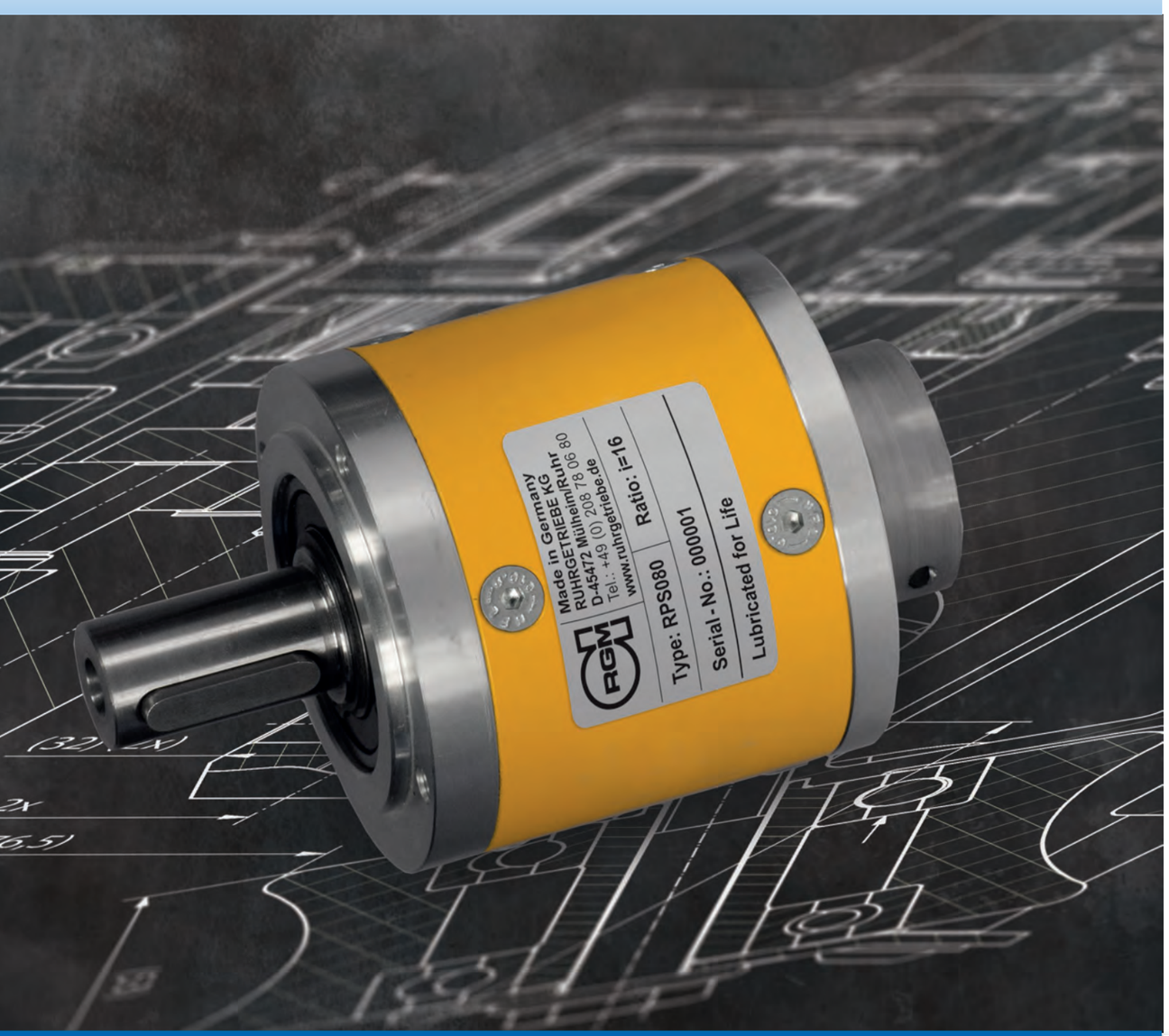

STÄRKEN DER RPS-BAUREIHE:

Die Besonderheit der RPS-Baureihe besteht in ihrem geringen Eigengewicht. Hierdurch können hohe Leistungsdichten erreicht werden.

Diese Planetengetriebe sind auch bei Anwendungen mit hohen Gewichtsanforderungen wie beispielsweise Achsbewegungen im dynamischen Betrieb geeignet.

Für eine große Auswahl an Übersetzungen sorgen bis zu drei Planetenstufen. Sie können aus Übersetzungen von i = 3 bis i = 512 auswählen.

Ihr Bauraum ist begrenzt? Dann können sie aus den Ausführungen mit 40 mm, 60 mm und 80 mm Außendurchmesser wählen.

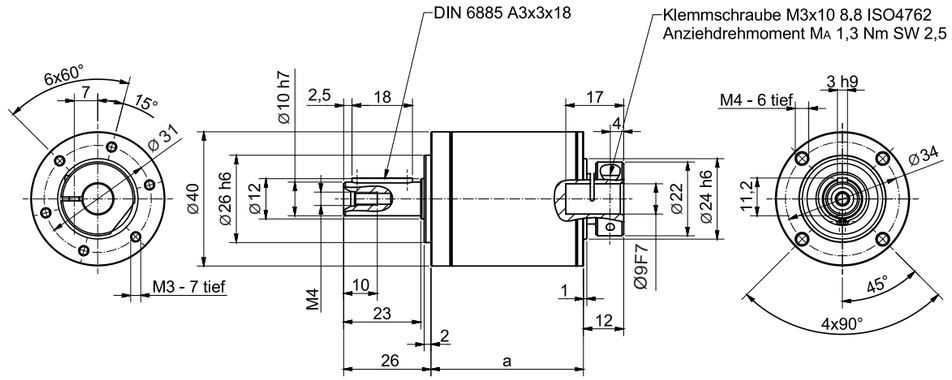

Planetengetriebe RPS040

Maße mit Getriebestufen	a	Gewicht
1-stufig	45,5 mm	0,3 kg
2-stufig	67 mm	0,4 kg

Leistungsdaten RPS040

i ges	Stufen	Nenn-Antriebs-drehzahl n_1 [U/min]	Max-Antriebs-drehzahl n_1 max. [U/min]	Nenn-moment T_{2N} *1 [Nm]	Max. Beschleuni-gungsmoment T_{2B} *2 [Nm]	Not-Aus-Moment T_{2NOT} *3 [Nm]	Verdreh-spiel jt [arcmin]	Wirkungs-grad η [%]	Verdrehstei-figkeit c_t [Nm/arcmin]	Massenträgheitsmoment J_1 *4 [kgcm²]
4	1	4500	8000	16	25	36	<= 15	> 97	1	0,022
5	1	4500	8000	14	23	34	<= 15	> 97	1	0,019
7	1	4500	8000	14	23	34	<= 15	> 97	1	0,018
8	1	4500	8000	14	23	34	<= 15	> 97	1	0,017
16	2	4500	8000	16	25	36	<= 19	> 94	1,1	0,022
20	2	4500	8000	16	25	36	<= 19	> 94	1,1	0,019
25	2	4500	8000	14	23	34	<= 19	> 94	1,1	0,019
28	2	4500	8000	16	25	36	<= 19	> 94	1,1	0,017
32	2	4500	8000	16	25	36	<= 19	> 94	1,1	0,017
35	2	4500	8000	14	23	34	<= 19	> 94	1,1	0,017
40	2	4500	8000	14	23	34	<= 19	> 94	1,1	0,016
49	2	4500	8000	14	23	34	<= 19	> 94	1,1	0,018
56	2	4500	8000	14	23	34	<= 19	> 94	1,1	0,017
64	2	4500	8000	14	23	34	<= 19	> 94	1,1	0,016

*1 Lebensdauer 20.000 h, n2 = 100 min-1
*2 (max 1000 Zyklen pro Std. T2B-Anteil <5% der Gesamtlaufzeit)
*3 (max 1000 Zyklen während der Getriebelebensdauer)
*4 bezogen auf die Antriebswelle

Schmierung Fließfett (lebensdauergeschmiert)
Einbaulage beliebig
Schalldruckpegel in 1m Abstand, gemessen bei einer Antriebsdrehzahl von 3000 U/min < 65db(A)
Max. Axialkraft bezogen auf Mitte der Abtriebswelle: 200 N, n2 = 100 min-1
Max. Radialkraft bezogen auf Mitte der Abtriebswelle: 200 N, n2 = 100 min-1
Temperaturbereich: -25°C bis +90°C

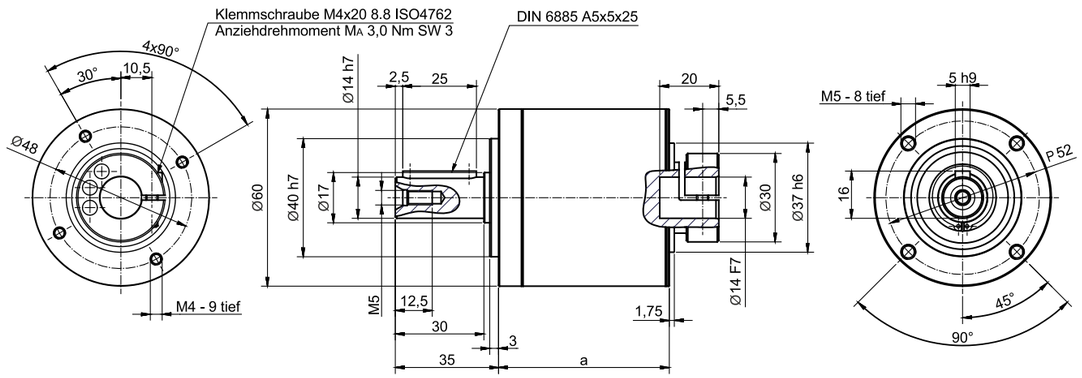

Planetengetriebe RPS060

Maße mit Getriebestufen	a	Gewicht
1-stufig	58 mm	0,9 kg
2-stufig	83 mm	1,2 kg
3-stufig	108 mm	1,6 kg

Leistungsdaten RPS060

i ges	Stufen	Nenn-Antriebs-drehzahl n_1 [U/min]	Max-Antriebs-drehzahl n_1 max. [U/min]	Nenn-moment T_{2N} *1 [Nm]	Max. Beschleuni-gungsmoment T_{2B} *2 [Nm]	Not-Aus-Moment T_{2NOT} *3 [Nm]	Verdreh-spiel jt [arcmin]	Wirkungs-grad η [%]	Verdrehstei-figkeit c_t [Nm/arcmin]	Massenträgheitsmoment J_1 *4 [kgcm²]
3	1	3000	6000	30	60	80	<= 10	> 97	1,5	0,17
4	1	3000	6000	39	68	88	<= 10	> 97	1,5	0,13
5	1	3000	6000	28	56	74	<= 10	> 97	1,5	0,11
7	1	3000	6000	26	52	70	<= 10	> 97	1,5	0,1
8	1	3000	6000	27	54	72	<= 10	> 97	1,5	0,1
12	2	3000	6000	30	60	80	<= 12	> 94	1,5	0,17
15	2	3000	6000	30	60	80	<= 12	> 94	1,5	0,11
16	2	3000	6000	39	68	88	<= 12	> 94	1,5	0,13
20	2	3000	6000	39	68	88	<= 12	> 94	1,5	0,11
25	2	3000	6000	28	56	74	<= 12	> 94	1,5	0,11
32	2	3000	6000	39	68	88	<= 12	> 94	1,5	0,1
40	2	3000	6000	28	56	74	<= 12	> 94	1,5	0,1
49	2	3000	6000	26	52	70	<= 12	> 94	1,5	0,1
56	2	3000	6000	26	52	70	<= 12	> 94	1,5	0,1
64	2	3000	6000	27	54	72	<= 12	> 94	1,5	0,1
80	3	3000	6000	39	68	88	<= 15	> 91	1,5	0,11
100	3	3000	6000	39	68	88	<= 15	> 91	1,5	0,11
125	3	3000	6000	28	56	74	<= 15	> 91	1,5	0,11
160	3	3000	6000	39	68	88	<= 15	> 91	1,5	0,1
200	3	3000	6000	28	56	74	<= 15	> 91	1,5	0,1
256	3	3000	6000	39	68	88	<= 15	> 91	1,5	0,1
512	3	3000	6000	27	54	72	<= 15	> 91	1,5	0,1

*1 Lebensdauer 20.000 h, n_2 = 100 min^{-1}
*2 (max 1000 Zyklen pro Std. T2B-Anteil <5% der Gesamtlaufzeit)
*3 (max 1000 Zyklen während der Getriebelebensdauer)
*4 bezogen auf die Antriebswelle
Schmierung Fließfett (lebensdauergeschmiert)
Einbaulage beliebig
Schalldruckpegel in 1m Abstand, gemessen bei einer Antriebsdrehzahl von 3000 U/min < 65 db(A)
Max. Axialkraft bezogen auf Mitte der Abtriebswelle: 500 N, n_2 = 100 min^{-1}
Max. Radialkraft bezogen auf Mitte der Abtriebswelle: 400 N, n_2 = 100 min^{-1}
Temperaturbereich: -25°C bis +90°C

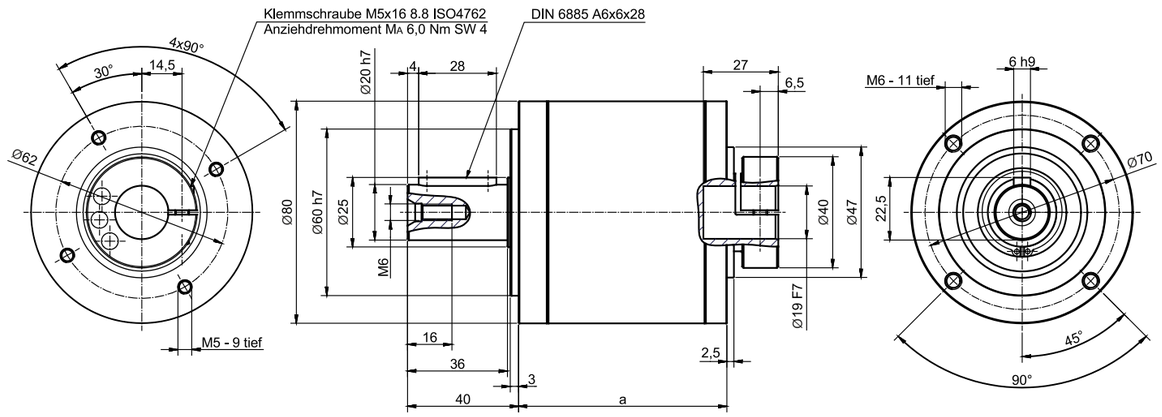

Planetengetriebe RPS080

Maße mit Getriebestufen	a	Gewicht
1-stufig	75 mm	1,9 kg
2-stufig	104 mm	2,6 kg
3-stufig	133 mm	3,4 kg

Leistungsdaten RPS080

i ges	Stufen	Nenn-Antriebs-drehzahl n_1 [U/min]	Max-Antriebs-drehzahl n_1 max. [U/min]	Nenn-moment T_{2N} *1 [Nm]	Max. Beschleuni-gungsmoment T_{2B} *2 [Nm]	Not-Aus-Moment T_{2NOT} *3 [Nm]	Verdreh-spiel jt [arcmin]	Wirkungs-grad η [%]	Verdrehstei-figkeit c_t [Nm/arcmin]	Massenträgheitsmoment J_1 *4 [kgcm²]
3	1	3500	6000	70	140	190	<= 7	> 97	5,8	0,7
4	1	3500	6000	92	184	236	<= 7	> 97	6	0,53
5	1	3500	6000	67	134	181	<= 7	> 97	5,6	0,44
7	1	3500	6000	65	130	175	<= 7	> 97	5,5	0,39
8	1	3500	6000	64	128	172	<= 7	> 97	5,5	0,37
12	2	3500	6000	70	140	190	<= 9	> 94	6	0,7
15	2	3500	6000	70	140	190	<= 9	> 94	5,8	0,45
16	2	3500	6000	92	184	236	<= 9	> 94	6	0,53
20	2	3500	6000	92	184	236	<= 9	> 94	6	0,44
25	2	3500	6000	67	134	181	<= 9	> 94	5,6	0,44
32	2	3500	6000	92	184	236	<= 9	> 94	6	0,37
40	2	3500	6000	67	134	181	<= 9	> 94	5,6	0,37
49	2	3500	6000	65	130	175	<= 9	> 94	5,5	0,39
56	2	3500	6000	65	130	175	<= 9	> 94	5,5	0,39
64	2	3500	6000	64	128	172	<= 9	> 94	5,5	0,37
80	3	3500	6000	92	184	236	<= 11	> 91	6	0,45
100	3	3500	6000	92	184	236	<= 11	> 91	6	0,44
125	3	3500	6000	67	134	181	<= 11	> 91	5,6	0,44
160	3	3500	6000	92	184	236	<= 11	> 91	6	0,37
200	3	3500	6000	67	134	181	<= 11	> 91	5,6	0,37
256	3	3500	6000	92	184	236	<= 11	> 91	6	0,37
512	3	3500	6000	64	128	172	<= 11	> 91	5,5	0,37

*1 Lebensdauer 20.000 h, n_2 = 100 min^{-1}
*2 (max 1000 Zyklen pro Std. T2B-Anteil <5% der Gesamtlaufzeit)
*3 (max 1000 Zyklen während der Getriebelebensdauer)
*4 bezogen auf die Antriebswelle
Schmierung Fließfett (lebensdauergeschmiert)
Einbaulage beliebig
Schalldruckpegel in 1m Abstand, gemessen bei einer Antriebsdrehzahl von 3000 U/min < 65db(A)
Max. Axialkraft bezogen auf Mitte der Abtriebswelle: 1000 N, n_2 = 100 min^{-1}
Max. Radialkraft bezogen auf Mitte der Abtriebswelle: 750 N, n_2 = 100 min^{-1}
Temperaturbereich: -25°C bis +90°C

PLANETENGETRIEBE RPL

STÄRKEN DER RPL-BAUREIHE:

Die RPL-Baureihe zeichnet sich durch einen sehr robusten Aufbau aus. Die verwendeten Hohlräder und Abtriebswellen sind so ausgelegt, dass hohe Torsionssteifigkeiten möglich sind. Die Planetengetriebe sind auch bei Anwendungen mit großen radialen oder axialen Belastungen ideal einsetzbar.

Durch die Übersetzungsstufe i=10 in der ersten Planetengetriebestufe, können in der 2-stufigen Ausführung Übersetzungen bis i=100 erreicht werden.

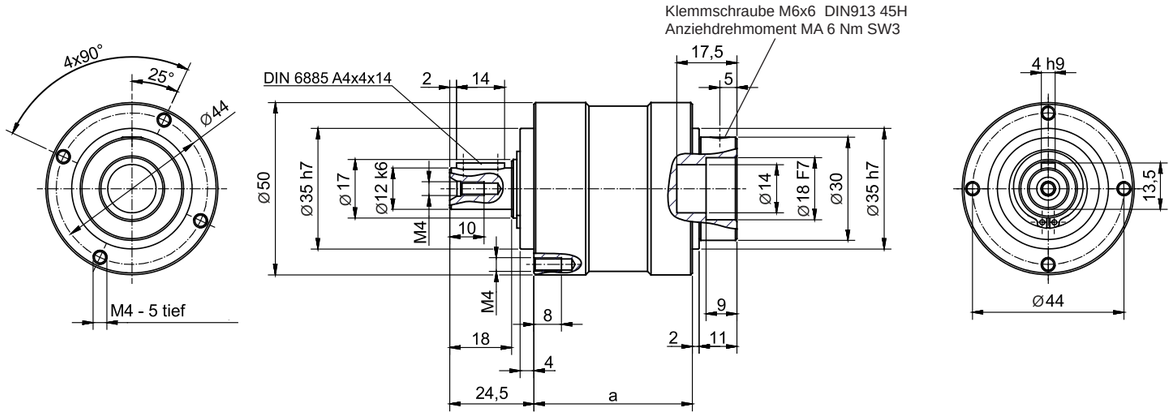

Planetengetriebe RPL050

Maße mit Getriebestufen	a	Gewicht
1-stufig	48 mm	0,6 kg
2-stufig	64 mm	0,8 kg

Leistungsdaten RPL050

i ges.	Stufen	Nenn-Antriebs-drehzahl n_1 [U/min]	Max-Antriebs-drehzahl n_1 max. [U/min]	Nennmo-ment T_{2N} *1 [Nm]	Max. Beschleuni-gungsmoment T_{2B} *2 [Nm]	Not-Aus-Moment T_{2NOT} *3 [Nm]	Verdreh-spiel jt [arcmin]	Wirkungs-grad η [%]	Verdrehsteifig-keit c_t [Nm/arcmin]	Massenträgheitsmoment J_1 *4 [kg cm²]
5	1	4000	8000	7	14	21	<= 10	> 97	0,9	0,06
7	1	4000	8000	7	14	21	<= 10	> 97	0,9	0,06
10	1	4000	8000	7	14	21	<= 10	> 97	0,75	0,06
25	2	4000	8000	7	14	21	<= 14	> 95	0,9	0,052
35	2	4000	8000	7	14	21	<= 14	> 95	0,9	0,052
50	2	4000	8000	7	14	21	<= 14	> 95	0,9	0,052
70	2	4000	8000	7	14	21	<= 14	> 95	0,9	0,052
100	2	4000	8000	7	14	21	<= 14	> 95	0,75	0,052

*1 Lebensdauer 20.000 h, n_2 = 100 min^{-1}
*2 (max 1000 Zyklen pro Std. T2B-Anteil <5% der Gesamtlaufzeit)
*3 (max 1000 Zyklen während der Getriebelebensdauer)
*4 bezogen auf die Antriebswelle

Schmierung Fließfett (lebensdauergeschmiert)
Einbaulage beliebig
Schalldruckpegel in 1m Abstand, gemessen bei einer Antriebsdrehzahl von 3000 U/min < 68 db(A)
Max. Axialkraft bezogen auf Mitte der Abtriebswelle: 700 N, n_2 = 100 min^{-1}
Max. Radialkraft bezogen auf Mitte der Abtriebswelle: 650 N, n_2 = 100 min^{-1}
Temperaturbereich: -25°C bis +90°C

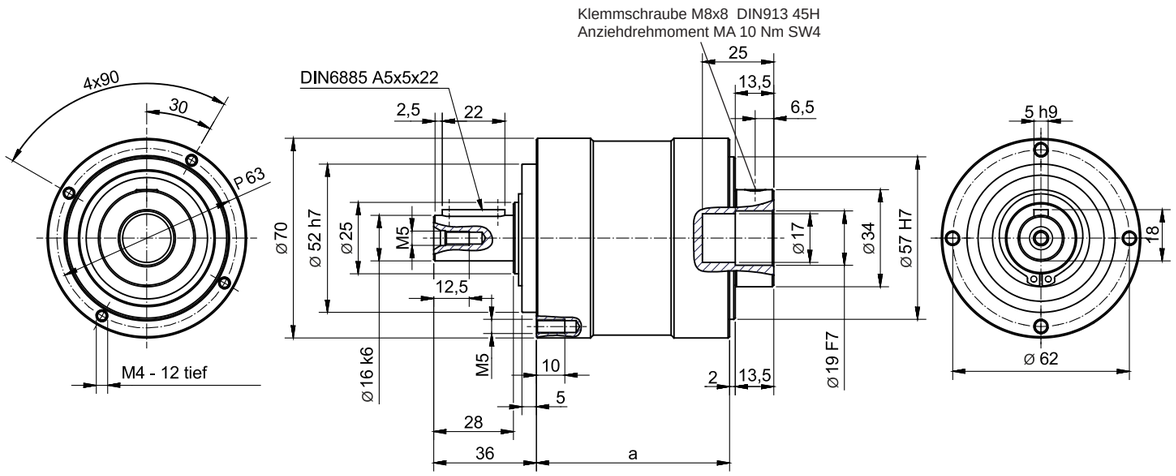

Planetengetriebe RPL070

Maße mit Getriebestufen	a	Gewicht
1-stufig	70 mm	1,8 kg
2-stufig	91.5 mm	2,3 kg

Leistungsdaten RPL070

i ges.	Stufen	Nenn-Antriebs-drehzahl n_1 [U/min]	Max-Antriebs-drehzahl n_1 max. [U/min]	Nennmo-ment T_{2N} *1 [Nm]	Max. Beschleuni-gungsmoment T_{2B} *2 [Nm]	Not-Aus-Moment T_{2NOT} *2 [Nm]	Verdreh-spiel jt [arcmin]	Wirkungs-grad η [%]	Verdrehsteifig-keit c_t [Nm/arcmin]	Massenträgheitsmoment J_1 *4 [kg cm²]
3	1	3700	6000	23	46	69	<= 8	> 97	3,30	0,029
5	1	3700	6000	24	48	72	<= 8	> 97	3,30	0,029
7	1	3700	6000	23	46	69	<= 8	> 97	3,30	0,029
10	1	3700	6000	23	46	69	<= 8	> 97	2,80	0,029
15	2	3700	6000	24	48	72	<= 12	> 95	3,30	0,026
25	2	3700	6000	24	48	72	<= 12	> 95	3,30	0,026
30	2	3700	6000	23	46	69	<= 12	> 95	3,30	0,026
35	2	3700	6000	24	48	72	<= 12	> 95	3,30	0,026
50	2	3700	6000	24	48	72	<= 12	> 95	3,30	0,026
70	2	3700	6000	23	46	69	<= 12	> 95	3,30	0,026
100	2	3700	6000	23	46	69	<= 12	> 95	2,80	0,026

*1 Lebensdauer 20.000 h, n_2 = 100 min^{-1}
*2 (max 1000 Zyklen pro Std. T2B-Anteil <5% der Gesamtlaufzeit)
*3 (max 1000 Zyklen während der Getriebelebensdauer)
*4 bezogen auf die Antriebswelle

Schmierung Fließfett (lebensdauergeschmiert)
Einbaulage beliebig
Schalldruckpegel in 1m Abstand, gemessen bei einer Antriebsdrehzahl von 3000 U/min < 70db(A)
Max. Axialkraft bezogen auf Mitte der Abtriebswelle: 1550 N, n_2 = 100 min^{-1}
Max. Radialkraft bezogen auf Mitte der Abtriebswelle: 1450 N, n_2 = 100 min^{-1}
Temperaturbereich: -25°C bis +90°C

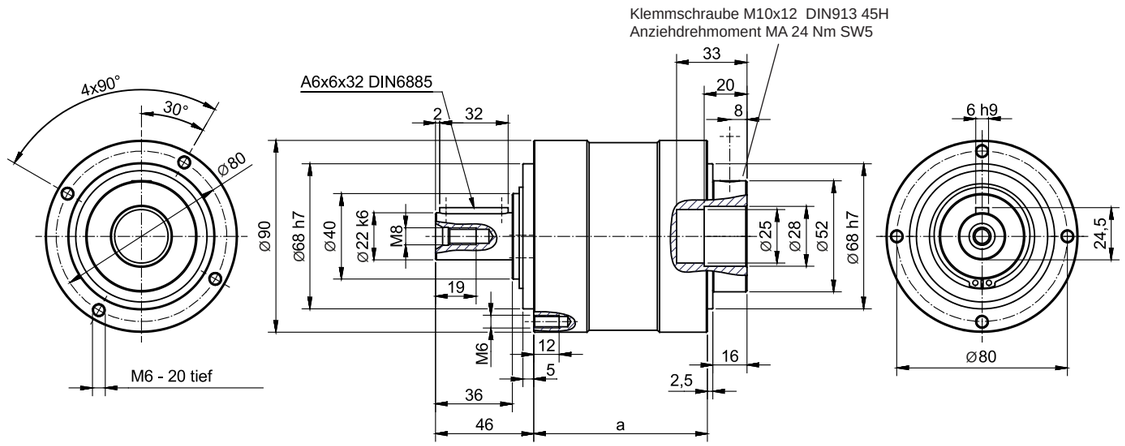

Planetengetriebe RPL090

Maße mit Getriebestufen	a	Gewicht
1-stufig	84 mm	3,7 kg
2-stufig	110 mm	4,6 kg

Leistungsdaten RPL090

i ges.	Stufen	Nenn-Antriebs-drehzahl n_1 [U/min]	Max-Antriebs-drehzahl n_1 max. [U/min]	Nennmo-ment T_{2N} *1 [Nm]	Max. Beschleuni-gungsmoment T_{2B} *2 [Nm]	Not-Aus-Moment T_{2NOT} *3 [Nm]	Verdreh-spiel jt [arcmin]	Wirkungs-grad η [%]	Verdrehsteifig-keit c_t [Nm/arcmin]	Massenträgheitsmoment J_1 *4 [kg cm²]
3	1	3400	6000	60	120	180	<= 8	> 97	9,00	1,73
5	1	3400	6000	50	100	150	<= 8	> 97	9,00	1,73
7	1	3400	6000	50	100	150	<= 8	> 97	9,00	1,73
10	1	3400	6000	37	74	111	<= 8	> 97	7,50	1,73
15	2	3400	6000	60	120	180	<= 11	> 95	9,00	1,48
25	2	3400	6000	50	100	150	<= 11	> 95	9,00	1,48
30	2	3400	6000	60	120	180	<= 11	> 95	9,00	1,48
35	2	3400	6000	50	100	150	<= 11	> 95	9,00	1,48
50	2	3400	6000	50	100	150	<= 11	> 95	9,00	1,48
70	2	3400	6000	50	100	150	<= 11	> 95	9,00	1,48
100	2	3400	6000	37	74	111	<= 11	> 95	7,50	1,48

*1 Lebensdauer 20.000 h, n_2 = 100 min^{-1}
*2 (max 1000 Zyklen pro Std. T2B-Anteil <5% der Gesamtlaufzeit)
*3 (max 1000 Zyklen während der Getriebelebensdauer)
*4 bezogen auf die Antriebswelle

Schmierung Fließfett (lebensdauergeschmiert)
Einbaulage beliebig
Schalldruckpegel in 1m Abstand, gemessen bei einer Antriebsdrehzahl von 3000 U/min < 72 db(A)
Max. Axialkraft bezogen auf Mitte der Abtriebswelle: 1900 N, n_2 = 100 min^{-1}
Max. Radialkraft bezogen auf Mitte der Abtriebswelle: 2400 N, n_2 = 100 min^{-1}
Temperaturbereich: -25°C bis +90°C

S-Reihe

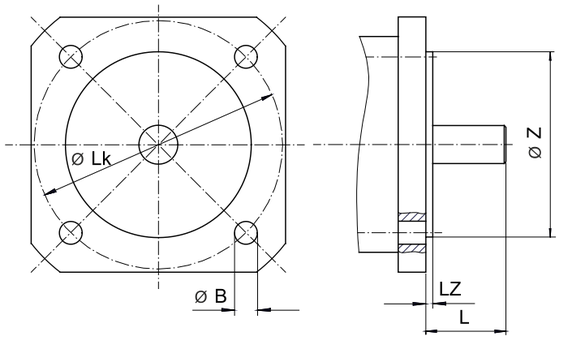

IEC-Reihe

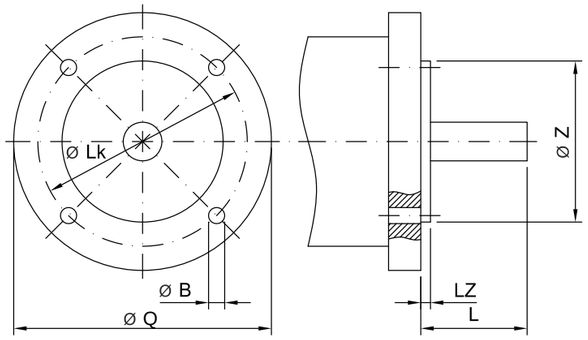

Motorflansche

für Motoren mit...	Zentrierung Ø Ø Z [mm]	Lochkreis Ø Ø Lk [mm]	Zentrierlänge max. LZ [mm]	Motor- Wellenlänge max. L [mm]	Bohrung für Schrauben Ø B
RPS040	40	63	2,8	23	M5
	60	75	3,5	30	M5
RPL050	40	63	2,8	20	M5
	60	75	3,5	30	M5
RPS060	40	63	2,8	20	M5
	60	75	3,5	30	M5
	70	90	3,5	40	M6
	80	100	3,5	30	M6
RPL070	40	63	2,8	20	M5
	60	75	3,5	30	M5
	70	90	3,5	40	M6
	80	100	3,5	30	M6
RPS080	60	75	3,5	30	M5
	70	90	3,5	40	M6
	80	100	3,5	30	M6
	80	100	3,5	40	M6
	95	115	3,5	40	M8
RPL090	60	75	3,5	30	M5
	70	90	3,5	40	M6
	80	100	3,5	30	M6
	95	115	3,5	40	M8

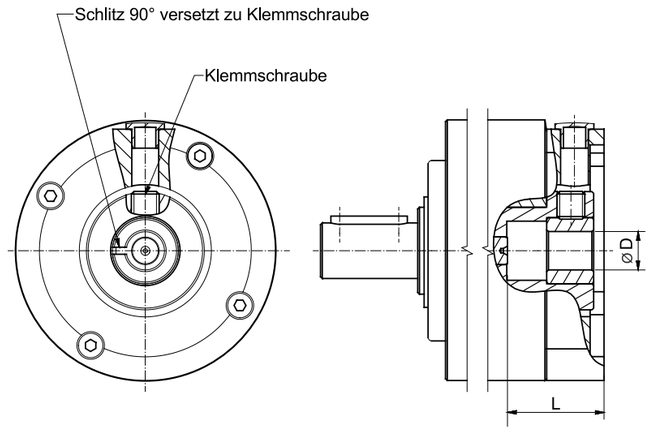

Reduzierhülsen

	Motorwellen Ø Ø D [mm]	Motor- Wellenlänge max. L [mm]
RPS040	6	<20
RPL050	8	25
	9	20
	11	23
	12	23
	14	30
RPS060	9	20
	11	23
RPL070	9	20
	10	23
	11	23
	14	30
	16	30
RPS080	11	23
	14	30
RPL090	11	23
	14	30
	16	35
	19	40
	24	50

UNSERE PRODUKT-RANGE

DER RICHTIGE ANTRIEB FÜR ALLE FÄLLE

SCHNECKENGETRIEBEMOTOREN

Drehstrom
Flansch- und Fußausführung

Gleichstrom
Flansch- und Fußausführung

Gleichstrom-Permanentmagnet-motoren
Flansch- und Fußausführung

PLANETENGETRIEBE

RPS und RPL Baureihe
sowie Motorflansche und Reduzierhülsen

WEITERE PRODUKTE

Schneckengetriebe ohne Motor
Modell SN 17 A + Modell SN 17 B

Drehstrom-Glattmantelmotoren
für den Reinraum

Stufenlos regelbarer Wechselstrom-Asynchronmotor

Gleichstrom-Permanentmagnetmotor
bürstenlos mit integr. Betriebselektronik

Frequenzumrichter

IHR STARKER PARTNER

RUHRGETRIEBE ist Ihr Partner für maßgeschneiderte Antriebslösungen. In den Bereichen Schneckengetriebe, Schneckengetriebemotoren, Planetengetriebe und Antriebstechnik bieten wir ein umfangreiches Produktprogramm, das ein großes Spektrum von Anwendungen abdeckt.

Neben unserem Standardsortiment konzipieren und realisieren wir zahlreiche kundenspezifische Antriebslösungen. Vom Schnecken-, Stirnrad- oder Planetengetriebe über komplette Getriebemotoren bis zu komplexen Antriebssystemen ist RUHRGETRIEBE Ihr zuverlässiger Partner.

NOTIZEN

RUHRGETRIEBE

RUHRGETRIEBE

RUHRGETRIEBE KG
Am Förderturm 29
D-45472 Mülheim an der Ruhr
Tel: +49 (0) 2 08 - 78 06 80
Fax: +49 (0) 2 08 - 49 80 00
info@ruhrgetriebe.de
www.ruhrgetriebe.de